Bestellübersicht Roto Ersatzteile

Designo R4 RotoTronic Schwingfenster in Holz Elektro, Elektro Funk

Sehr geehrte Roto Kundin,
sehr geehrter Roto Kunde,

hiermit erhalten Sie die gewünschte Ersatzteilübersicht.
Bitte tragen Sie die von Ihnen benötigten Ersatzteile ein und senden Sie die Seiten per E-Mail an unseren Roto Ersatzteilservice **ersatzteile@roto-frank.com** oder **per Fax 07931 5490 460**.
Für Rückfragen stehen wir Ihnen gern zur Verfügung.

Ihr Roto Ersatzteilservice

Hinweis: Bei Reklamationen und technischen Anfragen bitten wir Sie darum, die Daten auf Ihrem Typenschild parat zu halten. Wir benötigen diese Angaben zur genauen Identifikation Ihres Fensters. Mit Hilfe der Daten auf dem Typenschild können wir Ihnen noch effizienter und schneller mit Rat und Tat zur Seite stehen.

Bitte hier die Angaben des Typenschildes eintragen

Fensteryp	Produktdetails	Größe	Ausführung	Prod. Code
z.B. WDT	R48C WD HBW	7/11	AL	00A719

Auftraggeber

Bei abweichender Lieferadresse, bitte unter sonstige Hinweise angeben

- Roto Kundennummer
- Kommission*
- Firmenname
- Vor- und Nachname*
- Straße/Haus-Nr.*
- PLZ/Ort*
- E-Mail*
- Telefon/Mobil

Handelspartner

Bitte den jeweiligen Handelspartner zur Abrechnung nennen

- Roto Kundennummer
- Firmenname
- Vor- und Nachname*
- Straße/Haus-Nr.*
- PLZ/Ort*
- Telefon/Mobil

Sonstige Hinweise
(z.B. abweichende Lleferadresse)

☐ Ich habe die Datenschutzerklärung und Servicebedingungen gelesen und erkläre mich damit einverstanden.*
Unsere Datenschutzerklärung können Sie nachlesen unter **www.roto-dachfenster.de/datenschutz** sowie auch unsere Servicebedingungen unter **www.roto-dachfenster.de/fileadmin/globals/footer/servicebedingungen-2018.pdf**

☐ Hiermit bestelle ich die auf den folgenden Seiten eingetragenen Ersatzteile.

Ort, Datum

Unterschrift

* Pflichtfelder

Roto
Das Dachfenster.

Designo R4 RotoTronic Schwingfenster in Holz, Elektro, Elektro Funk

Flügel

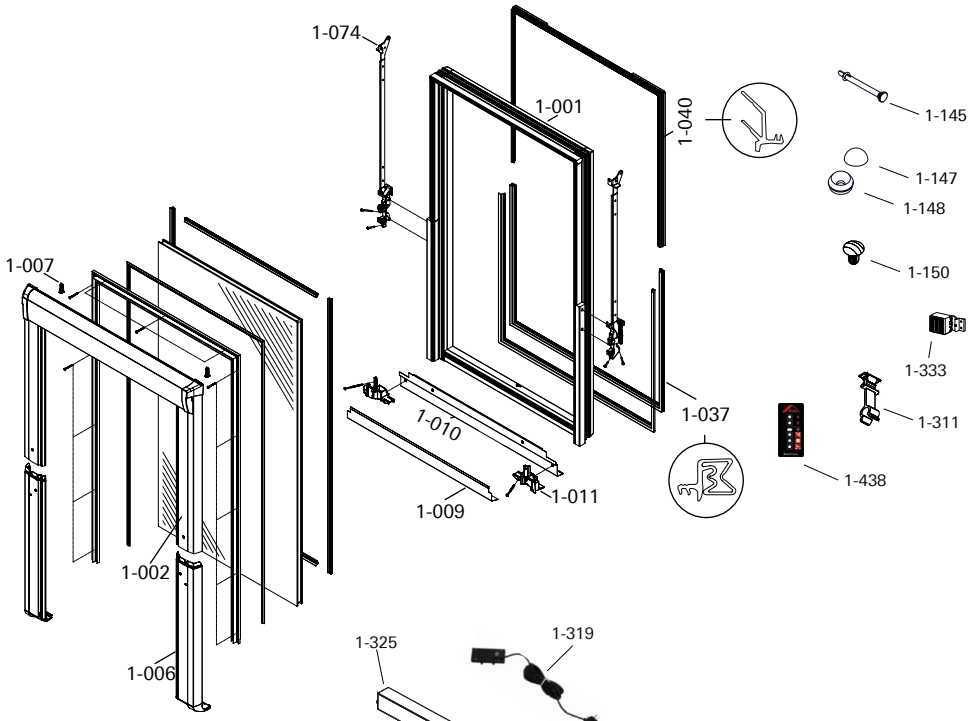

Blendrahmen

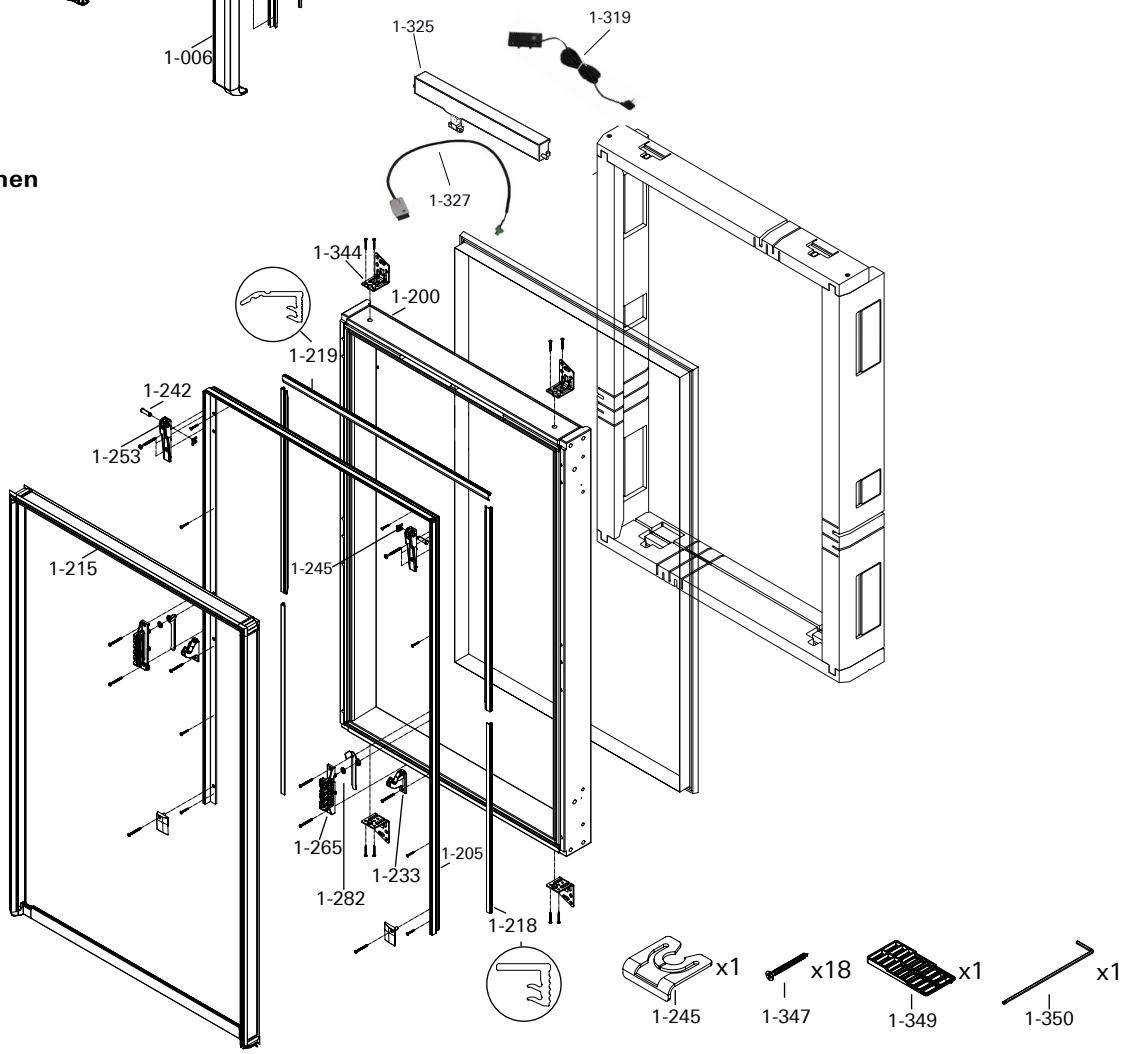

Roto
Das Dachfenster.

Designo R4 RotoTronic Schwingfenster in Holz, Elektro, Elektro Funk

Hiermit bestellen wir die nachfolgend eingetragenen Ersatzteile:

Bildstückliste Teile-Nr.	Bezeichnung	Hinweis	Preis in €/ Stk. (exkl. MwSt.)	Anzahl in Stück	
				Links*	Rechts*
1-001	Fensterflügel		Auf Anfrage		
1-002	Flügelabdeckblech oben	Bis Breite 07 in AL	55		
		Ab Breite 08 in AL	95		
		Bis Breite 07 in CU/TV/RL	110		
		Ab Breite 08 in CU/TV/RL	190		
1-006	Flügelblech seitlich unten	AL	25		
		CU/TV/RL	50		
1-007	Sicherungsstift		5		
1-009	Glasschutzblech		19		
1-010	Flügelblech unten quer		25		
1-011	Abstützung		7		
1-037	Aufschlagdichtung		22		
1-039	Zusatz-Flügeldichtung unten	Nicht abgebildet	29		
1-040	Zusatz-Flügeldichtung oben		29		
1-074	Führungsstange mit Flügellager		29		
1-100	Putzsicherung komplett		5		
1-145	Sicherungsbolzen		5		
1-147	Skiffy Abdeckkappe		5		
1-148	Skiffy Kappring		5		
1-150	Abdeckstopfen WDF		5		
1-200	Blendrahmen		270		
1-203	Einlaufbock		5		
1-205	Abdeckrahmenträger		23		
1-215	Abdeckrahmendichtung		42		
1-218	Blendrahmendichtung unten		19		
1-219	Blendrahmendichtung oben	3-teilig	19		
1-233	Stopper		5		
1-242	Lagerbolzen		9		
1-245	Sicherungsscheibe		5		
1-253	Ecklager	Nur als Satz	12		
1-265	Flügelführung komplett		19		
1-282	Federscheibe		5		
1-311	Antriebssicherung		5		
1-316	Motorkonsole		12		
1-319	Steuerung WDT	Elektro	140		
		Elektro Funk	179		
1-325	Antriebssicherung		195		
1-327	Motorkabel		17		
1-333	Regensensor komplett		115		
1-344	Einbauwinkel		7		
1-347	Befestigungsschrauben		5		
1-349	Stufenkeil		5		
1-350	Schlüssel		5		
1-438	Inbetriebnahme-Set		19		

* Von innen gesehen angeben.

Bestellung direkt: **senden**

Preise gültig bis 31.12.2022

Alle Preise sind unverbindliche Preisempfehlungen in Euro netto zzgl. der gültigen MwSt.