Roto
Das Dachfenster.

Bestellübersicht Roto Ersatzteile

Designo R8 Klapp-Schwingfenster in Holz

Sehr geehrte Roto Kundin,
sehr geehrter Roto Kunde,

hiermit erhalten Sie die gewünschte Ersatzteilübersicht.
Bitte tragen Sie die von Ihnen benötigten Ersatzteile ein und senden Sie die Seiten per E-Mail an unseren Roto Ersatzteilservice **ersatzteile@roto-frank.com** oder **per Fax 07931 5490 460.**
Für Rückfragen stehen wir Ihnen gern zur Verfügung.

Ihr Roto Ersatzteilservice

Hinweis: Bei Reklamationen und technischen Anfragen bitten wir Sie darum, die Daten auf Ihrem Typenschild parat zu halten. Wir benötigen diese Angaben zur genauen Identifikation Ihres Fensters. Mit Hilfe der Daten auf dem Typenschild können wir Ihnen noch effizienter und schneller mit Rat und Tat zur Seite stehen.

Bitte hier die Angaben des Typenschildes eintragen

Fensteryp	Produktdetails	Größe	Ausführung	Prod. Code
z.B. WDF	R88C WD HBW	7/11	AL	00A719

Auftraggeber

Bei abweichender Lieferadresse, bitte unter sonstige Hinweise angeben

Roto Kundennummer

Kommission*

Firmenname

Vor- und Nachname*

Straße/Haus-Nr.*

PLZ/Ort*

E-Mail*

Telefon/Mobil

Handelspartner

Bitte den jeweiligen Handelspartner zur Abrechnung nennen

Roto Kundennummer

Firmenname

Vor- und Nachname*

Straße/Haus-Nr.*

PLZ/Ort*

Telefon/Mobil

Sonstige Hinweise
(z.B. abweichende Lleferadresse)

☐ Ich habe die Datenschutzerklärung und Servicebedingungen gelesen und erkläre mich damit einverstanden.*
Unsere Datenschutzerklärung können Sie nachlesen unter **www.roto-dachfenster.de/datenschutz** sowie auch unsere Servicebedingungen unter **www.roto-dachfenster.de/fileadmin/globals/footer/servicebedingungen-2018.pdf**

☐ Hiermit bestelle ich die auf den folgenden Seiten eingetragenen Ersatzteile.

Ort, Datum

Unterschrift

* Pflichtfelder

Roto
Das Dachfenster.

Designo R8 Klapp-Schwingfenster in Holz

Flügel

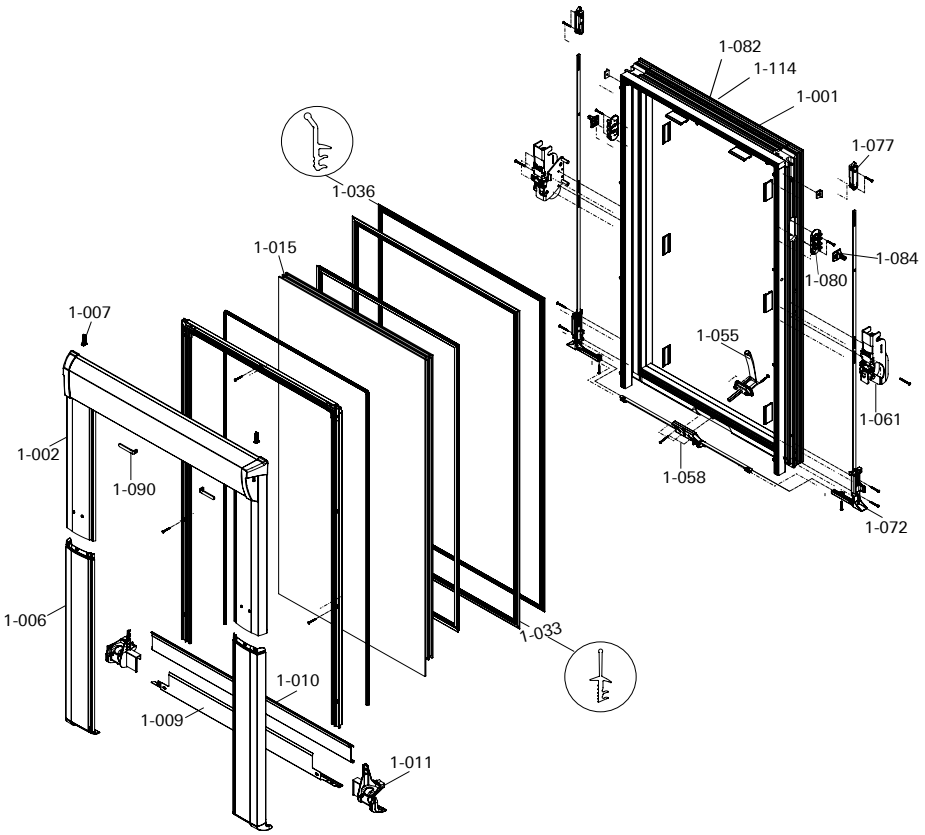

Blendrahmen

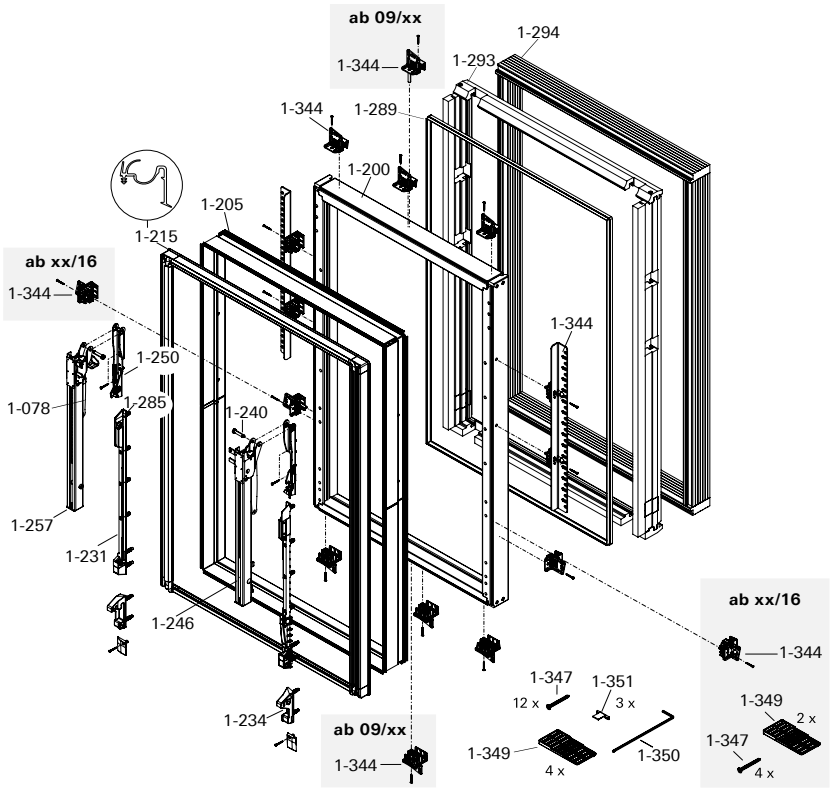

Roto
Das Dachfenster.

Designo R8 Klapp-Schwingfenster in Holz

Hiermit bestellen wir die nachfolgend eingetragenen Ersatzteile:

Bildstückliste Teile-Nr.	Bezeichnung	Hinweis	Preis in €/ Stk. (exkl. MwSt.)	Anzahl in Stück	
				Links*	Rechts*
1-001	Fensterflügel		Auf Anfrage		
1-002	Flügelabdeckblech oben	Bis Breite 07	55		
		Ab Breite 08	95		
1-006	Flügelblech seitlich unten		25		
1-007	Sicherungsstift		5		
1-009	Glasschutzblech		19		
1-010	Flügelblech unten quer		25		
1-011	Abstützung		7		
1-033	Flügeldichtung		29		
1-036	Zusatz-Flügeldichtung		29		
1-055	Fenstergriff		Siehe Preisliste		
1-058	Getriebe		22		
1-061	Klapp-/Schwinglager		23		
1-072	Eckumlenkung komplett		29		
1-077	Schließer		13		
1-078	Gasdruckfeder	Nicht abgebildet	29		
1-080	Bolzenführung		5		
1-082	Lüfter komplett	Nicht abgebildet	5		
1-084	Mitnehmer		5		
1-090	Federhalteriegel		5		
1-114	Lüftergitter	Nicht abgebildet	5		
1-200	Blendrahmen		425		
1-205	Abdeckrahmenträger		23		
1-215	Abdeckrahmendichtung		42		
1-231	Gleitschiene		19		
1-234	Schließbock		12		
1-240	Klapplagerbolzen		9		
1-246	Ausstellarm	Bis Länge 11	49		
		Ab Länge 14	74		
1-250	Klapphebellager		12		
1-257	Federlager	2-teilig	15		
1-285	Gasfederabstützung	Nicht abgebildet	5		
1-289	Folienanschluss		5		
1-293	Dämmblock	Links, rechts, oben und unten	13		
1-294	Dämmblockverlängerung	Links, rechts, oben und unten	13		
1-344	Einbauwinkel		7		
1-347	Befestigungsschrauben		5		
1-349	Stufenkeil		5		
1-350	Spannschlüssel		5		
1-351	Befestigungsklammer EDR		5		

Bestellung direkt: **senden**

* Von innen gesehen angeben.

Preise gültig bis 31.12.2022
Alle Preise sind unverbindliche Preisempfehlungen in Euro netto zzgl. der gültigen MwSt.